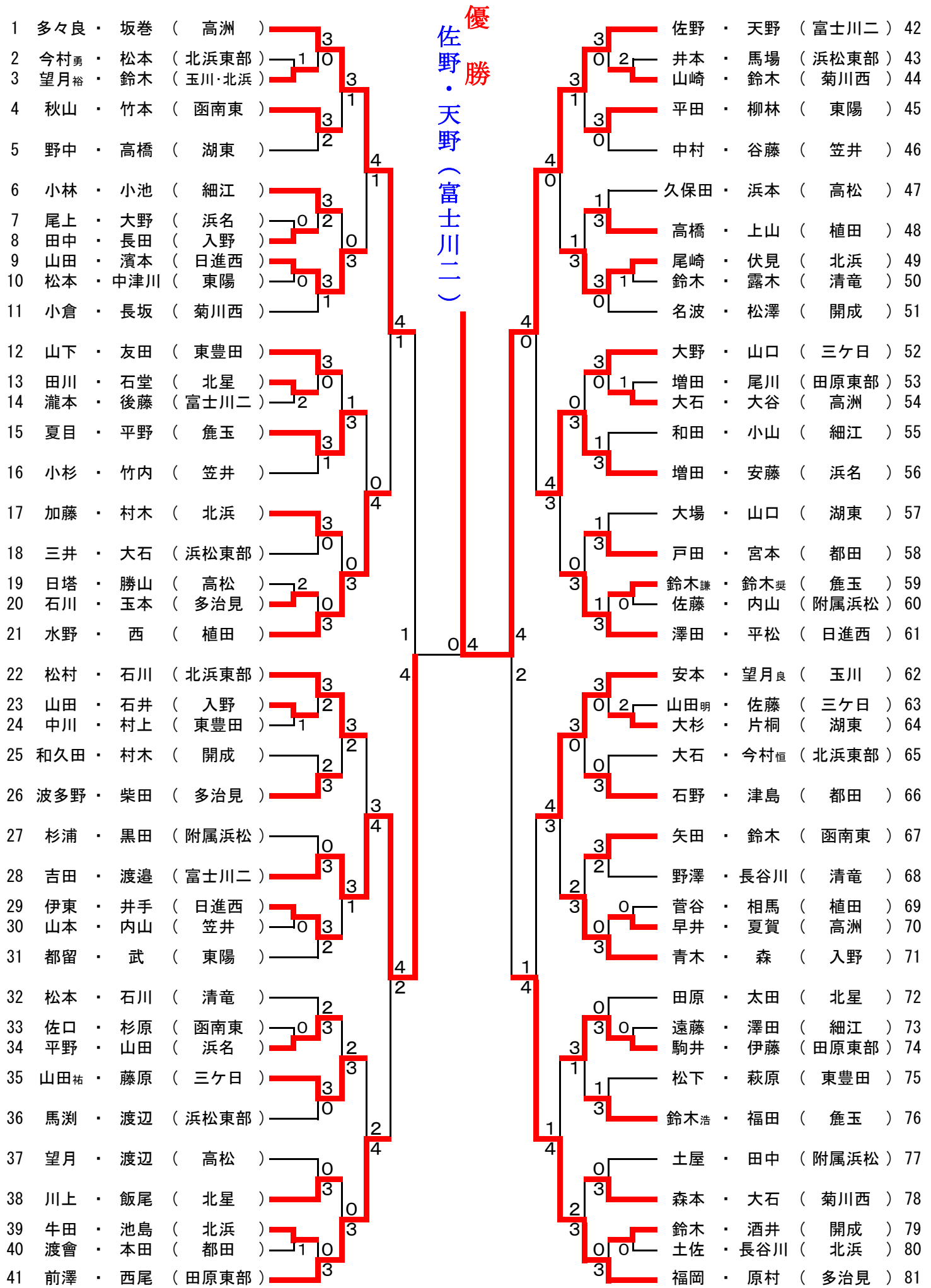第８回　キトルス杯ソフトテニス大会　（中学生男子個人戦）